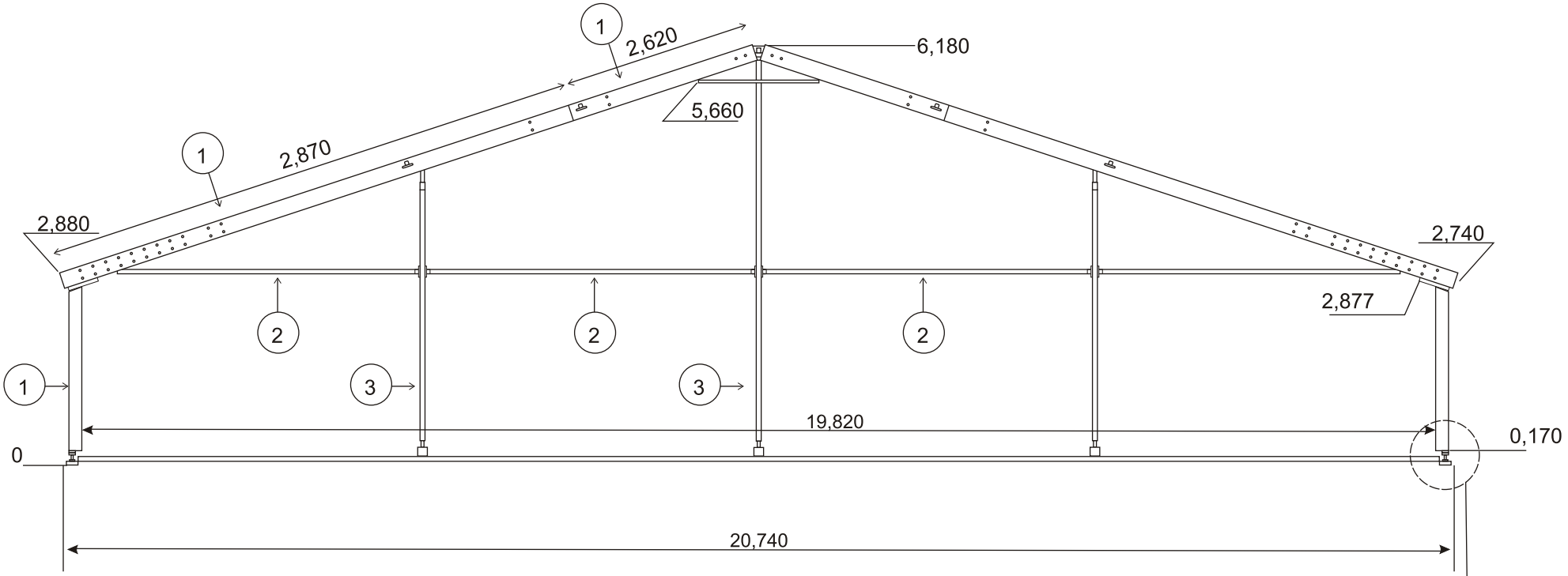

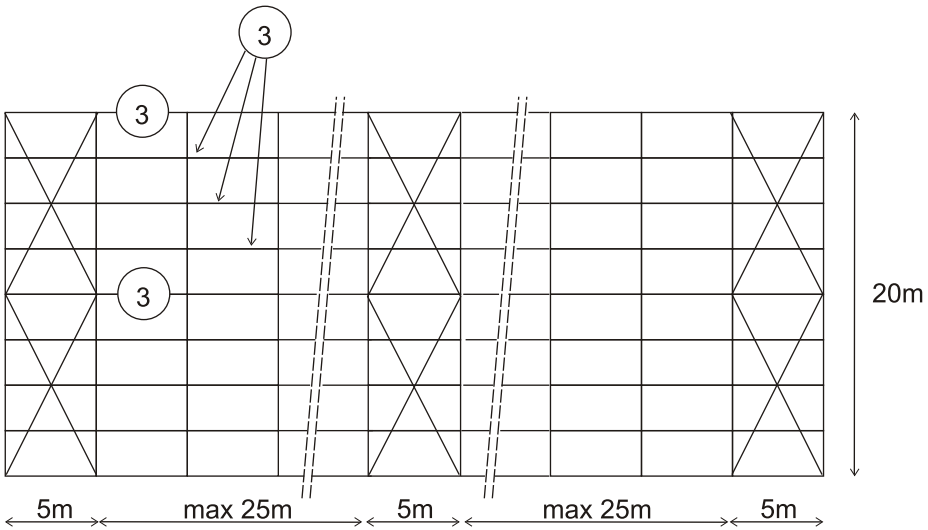

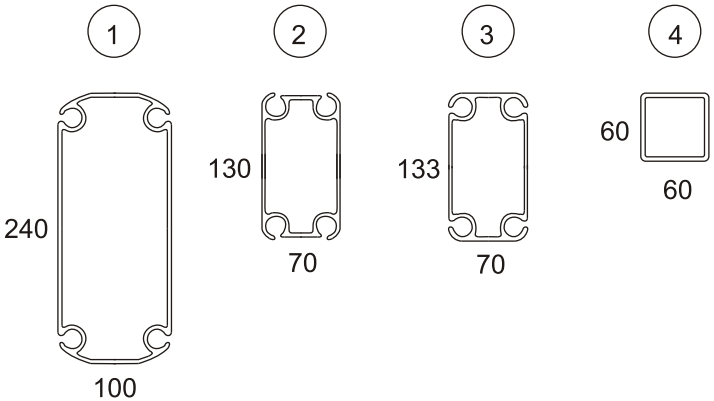

Alumiiniprofiiliteltta 20 m Seinäkorkeus 2,9 m	
Stoppelta Oy	
Piirtänyt: Hanna-Leena Sievänen	
Pvm. 24.5.2007	Muutos: VERSIO 1